ZANUSSI PROFESSIONAL

ARTICOLO N°

MODELLO N°

NOME

SIS #

AIA #

Gamma cottura modulare EVO900 Pentola a gas 150 litri riscaldamento diretto



392107 (Z9BSGHDRF0)	Pentola a gas 150 litri, riscaldamento diretto

Descrizione

Articolo N°

Pentola a gas a riscaldamento diretto in acciaio inox AISI 304. Per uso con gas naturale o GPL. Può essere installata anche a sbalzo ed include inoltre punti di fissaggio per soluzioni a ponte. Bruciatori robusti in acciaio inox con dispositivo antispegnimento 'flame failur'e e fiamma pilota protetta. Pannelli esterni in acciaio inox con finitura Scotch Brite. Piano in 20/10 in acciaio AISI 304. Vasca stampata (fondo e pareti) e coperchio in acciaio inox AISI 316 con angoli arrotondati. Bordi laterali a taglio laser ad angolo retto per una perfetta giunzione con altre unità. Piedini in acciaio inox regolabili in altezza.

Caratteristiche e benefici

- Pentola rotonda ideale per cucinare o saltare qualsiasi tipologia di cibo.
- Sistema di riscaldamento diretto a garanzia di una maggiore uniformità nella distribuzione del calore.
- Certificazione di protezione all'acqua: grado IPX5.
- Manopola di controllo per la regolazione del livello di potenza.
- Nessun superamento limite temperatura di cottura, reazione rapida
- Rubinetto con impugnatura in materiale atermico, per un facile svuotamento della vasca.
- Ergonomicità: la profondità della vasca consente di mescolare con più facilità il cibo, anche quello più delicato
- Tubo di scarico e rubinetto facilmente pulibili dall'esterno.
- Valvola solenoide per il rifornimento d'acqua calda o fredda.
- Superfici larghe e lisce di facile accesso per la pulizia.
- La particolare forma delle manopole protegge dalle infiltrazioni di acqua.

Costruzione

- Vasca stampata con doppio rivestimento in acciaio inox AISI 316, spessore 2 mm.
- Bruciatori robusti in acciaio inox con dispositivo antispegnimento, fiamma pilota protetta e combustione ottimizzata.
- Pannellatura esterna in acciaio inox con finitura Scotch Brite
- I modelli hanno bordi laterali ad angolo retto per consentire giunture a livello tra le unità ed eliminare la possibilità di infiltrazioni.

Sostenibilità

- Coperchio ermetico per ridurre i tempi di cottura e il consumo energetico.

Approvazione:

Gamma cottura modulare EVO900 Pentola a gas 150 litri riscaldamento diretto

Fronte

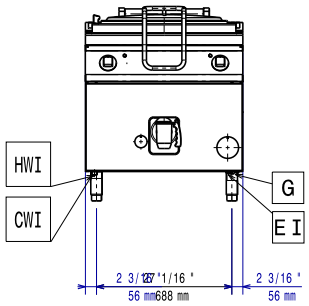

Lato

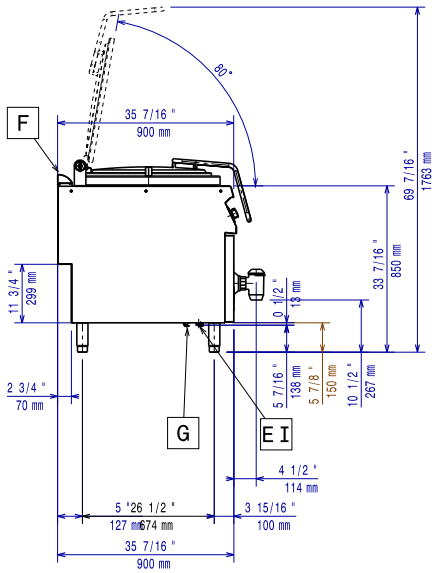

CWI1 = Attacco acqua fredda **HWI** = Attacco acqua calda

D = Scarico acqua
EI = Connessione elettrica
G = Connessione gas

Alto

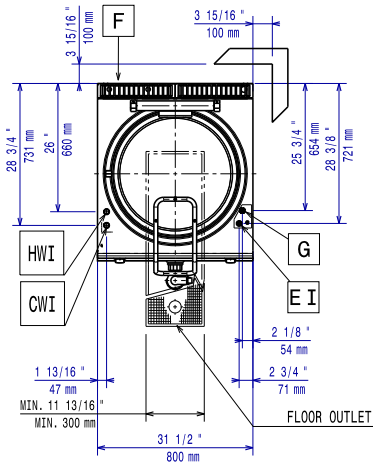

Elettrico

Tensione di alimentazione:	220-230 V/1 ph/50 Hz
Watt totali:	0.1 kW

Gas

Gas metano - Pressione:	17.4 mbar
Gas Gpl Pressione:	27.7 mbar
Potenza gas:	24 kW
Tipo di gas:	GPL;Gas metano
Connessione gas:	1/2"

Informazioni chiave

Se l'apparecchiatura viene montata vicino a apparecchi sensibili alla temperatura, uno spazio di sicurezza di circa 100 mm deve essere predisposto o prevista una qualche forma di isolamento termico.

Capacità effettiva pentola:	143 lt
Diametro recipiente rotondo:	600 mm
Peso netto:	98 kg
Peso imballo:	110 kg
Altezza imballo:	1120 mm
Larghezza imballo:	1120 mm
Profondità imballo:	860 mm
Volume imballo:	1.08 m³
Gruppo di certificazione:	N9PDG

L'azienda si riserva il diritto di apportare modifiche ai prodotti senza preavviso

2026.11.19

Accessori opzionali

• Kit per sigillatura giunzioni	PNC 206086	❑
• Interruttore di tiraggio con diametro 150 mm	PNC 206132	❑
• Anello adattatore per convogliatore fumi, diam. 150 mm	PNC 206133	❑
• Kit 4 ruote di cui 2 con freno (ordinare insieme al kit di installazione su ruote/ piedini)	PNC 206135	❑
• Kit piedini flangiati	PNC 206136	❑
• Zoccolatura frontale per installazioni su zoccolo in cemento, 800 mm	PNC 206148	❑
• Zoccolatura frontale per installazioni su zoccolo in cemento, 1000 mm	PNC 206150	❑
• Zoccolatura frontale per installazioni su zoccolo in cemento, 1200 mm	PNC 206151	❑
• Zoccolatura frontale per installazioni su zoccolo in cemento, 1600 mm	PNC 206152	❑
• 2 zoccolature laterali per installazioni su zoccolo in cemento	PNC 206157	❑
• Zoccolatura frontale per funzioni da 800 mm	PNC 206176	❑
• Zoccolatura frontale per funzioni da 1000 mm	PNC 206177	❑
• Zoccolatura frontale per funzioni da 1200 mm	PNC 206178	❑
• Zoccolatura frontale per funzioni da 1600 mm	PNC 206179	❑
• 2 zoccolature laterali	PNC 206180	❑
• Kit pannelli per copertura vano tecnico per installazione singola	PNC 206181	❑
• Kit pannelli per copertura vano tecnico per installazione schiena contro schiena	PNC 206202	❑
• Kit 4 piedini per installazioni su zoccolo in cemento (non adatti per la griglia monoblocco Evo900)	PNC 206210	❑
• Convogliatore fumi scarico diam. 150 mm per funzioni da 800 mm	PNC 206246	❑
• Alzatina per camino per funzioni da 800 mm	PNC 206304	❑
• 2 pannelli per copertura laterale (altezza 700 mm, profondità 900 mm)	PNC 206335	❑
• Kit installazione su ruote/piedini da 800 mm	PNC 206367	❑
• Kit installazione su ruote/piedini da 1200 mm	PNC 206368	❑
• Kit installazione su ruote/piedini da 1600 mm	PNC 206369	❑
• Kit installazione su ruote/piedini da 2000 mm	PNC 206370	❑
• Pannello per copertura posteriore da 800 mm	PNC 206374	❑
• Pannello per copertura posteriore da 1000 mm	PNC 206375	❑
• Pannello per copertura posteriore da 1200 mm	PNC 206376	❑
• Griglia per camino per funzioni da 400 mm	PNC 206400	❑
• Carrello con vasca sollevabile ed estraibile	PNC 922403	❑
• Colapasta a 2 settori per pentole da 150 litri	PNC 925019	❑
• Asta di misurazione livello per pentola da 150 litri	PNC 927002	❑
• Regolatore di pressione per unità a gas	PNC 927225	❑

L'azienda si riserva il diritto di apportare modifiche ai prodotti senza preavviso